Папка переработчика

Минск 2011

Профильная система ОТК® идеально подходит для остекления балконов и лоджий. Створки системы перемещаются параллельно друг другу аналогично конструкции алюминиевой рамы или шкафа-купе.

Основными преимуществами изделий из системы ОТК являются:

- Раздвижная конструкция экономит полезную площадь на балконе по сравнению с распашной.
- Исключает промерзание балконных элементов.
- Армирование оцинкованной арматурой.
- Ровная гладкая поверхность.
- Не нуждается в покраске или каком-либо специальном уходе.
- Элегантный дизайн.

Система ОТК теплее алюминия, долговечнее дерева и дешевле распашных ПВХ систем.

Преимущества работы с системой ОТК для сборщиков:

- Производство ПВХ профилей и большей части комплектации в Минске.
- Производство, склад и офис в одном месте.
- Профили сертифицированы.
- Сравнительно невысокая стоимость оборудования для изготовления изделий.
- Рама (коробка) изделия может быть изготовлена как с помощью сварки, так и с помощью специальных соединительных уголков, что облегчает доставку изделия к объекту и позволяет собирать раму (коробку) непосредственно на объекте.
- Совместимость системы ОТК с Proplex - KBE системами.

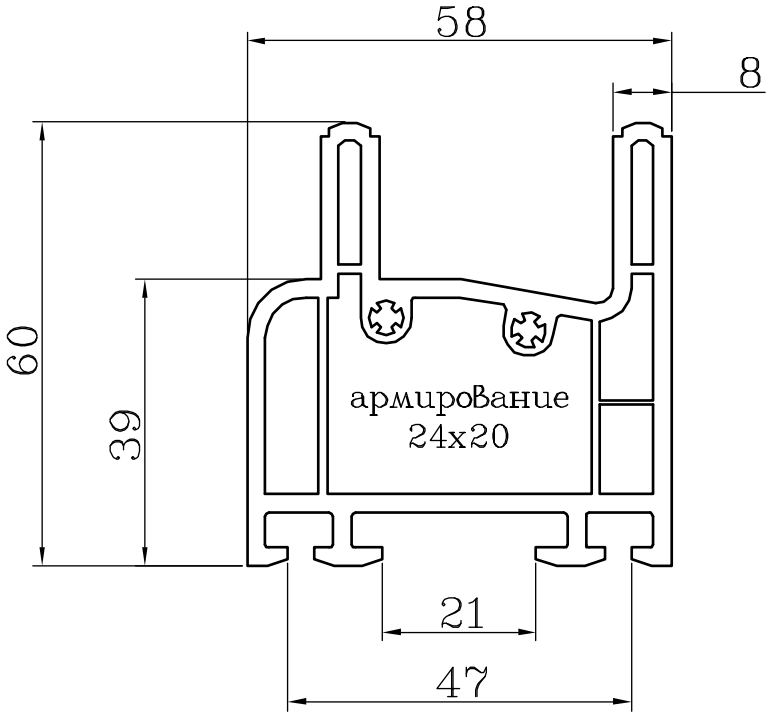

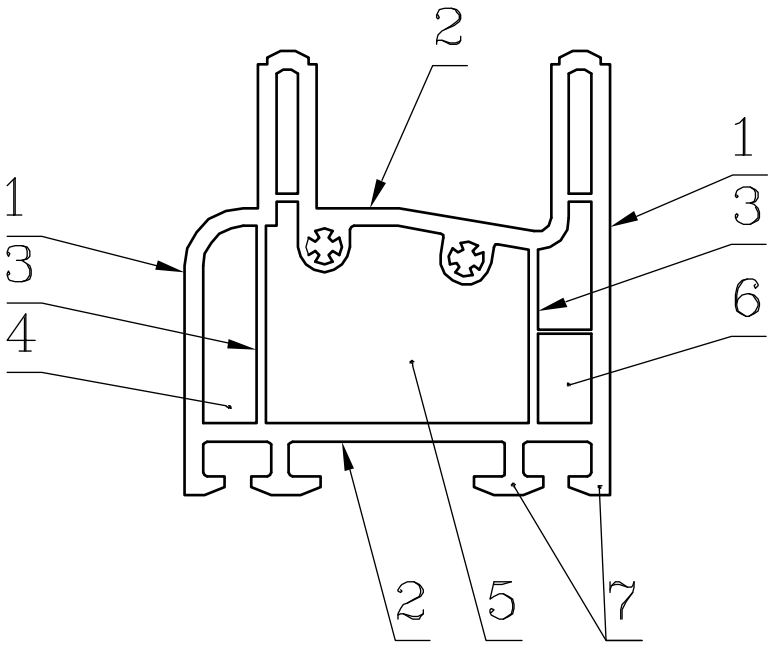

1–лицевая внешняя стенка; 2–нелицевая внешняя стенка; 3–внутренняя стенка; 4–первая камера; 5–вторая камера; 6–третья камера; 7–монтажные зацепы

ОТК	Профиль рамы РМ 100	
	Раздвижная оконная система	Масштаб 1:1 / 3

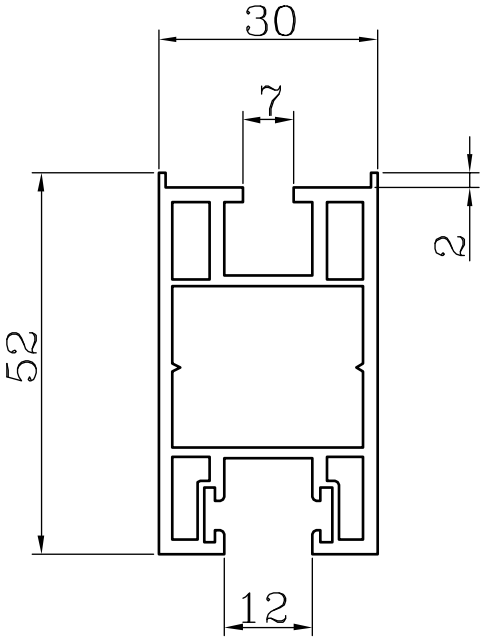

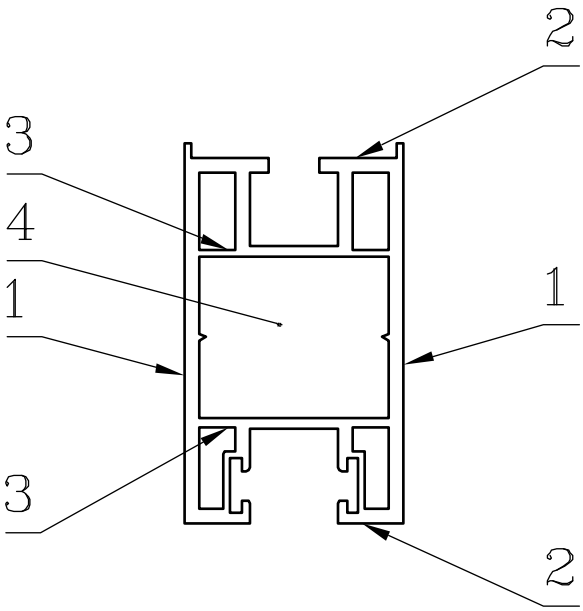

1–лицевая внешняя стенка; 2–нелицевая внешняя стенка;
3–внутренняя стенка; 4–камера

ОТК	Профиль вертикальной створки СВ 100	
	Раздвижная оконная система	Масштаб 1:1	4

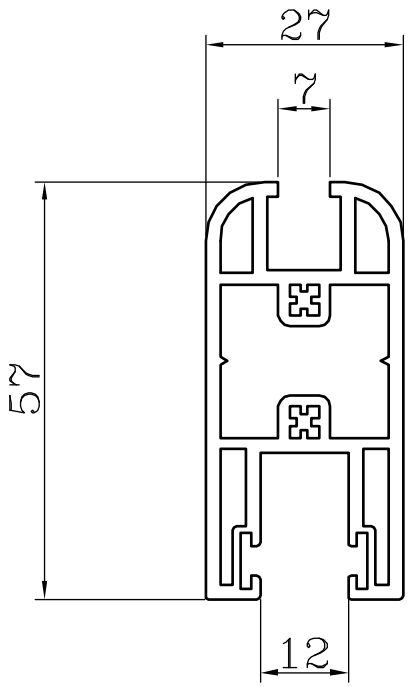

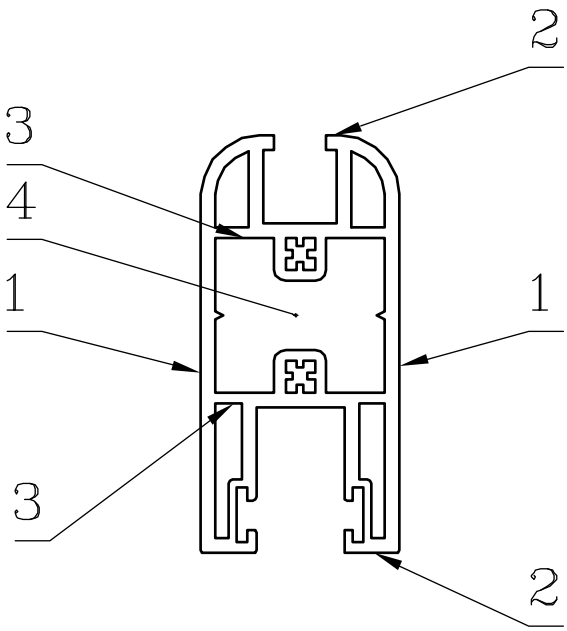

1–лицевая внешняя стенка; 2–нелицевая внешняя стенка;
3–внутренняя стенка; 4–камера

ОТК	Профиль горизонтальной створки СН 100	
	Раздвижная оконная система	Масштаб 1:1	5

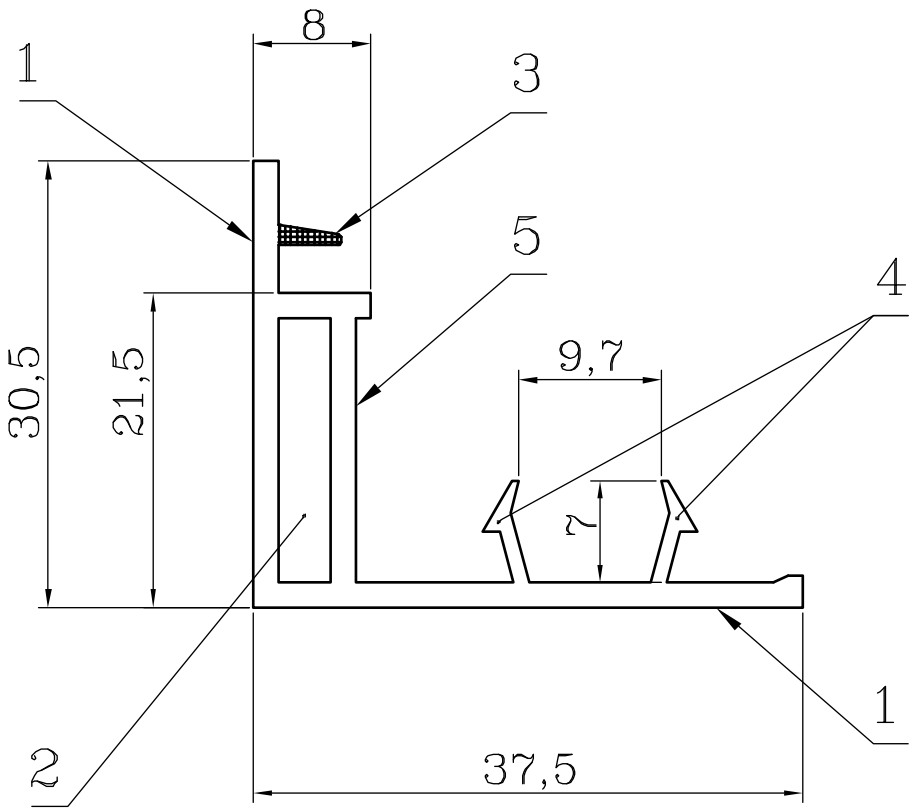

1–лицевая внешняя стенка; 2–камера;
3–уплотняющая накладка; 4–монтажные зацепы;
5–лицевая внешняя стенка

ОТК	Профиль крышки створки КР 100	
	Раздвижная оконная система	Масштаб 1:1 / 6

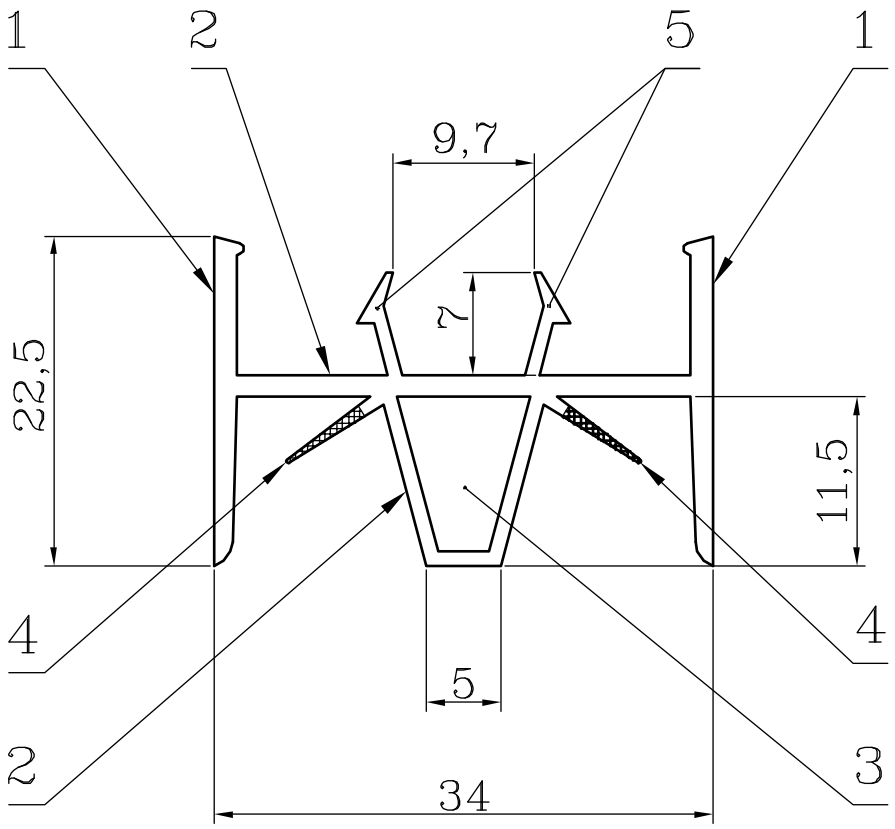

1–лицевая внешняя стенка; 2–нелицевая внешняя стенка;
3–камера; 4–уплотняющая накладка;
5–монтажные зацепы

ОТК	Профиль стыковочный СТ 100	
	Раздвижная оконная система	Масштаб 1:1	7

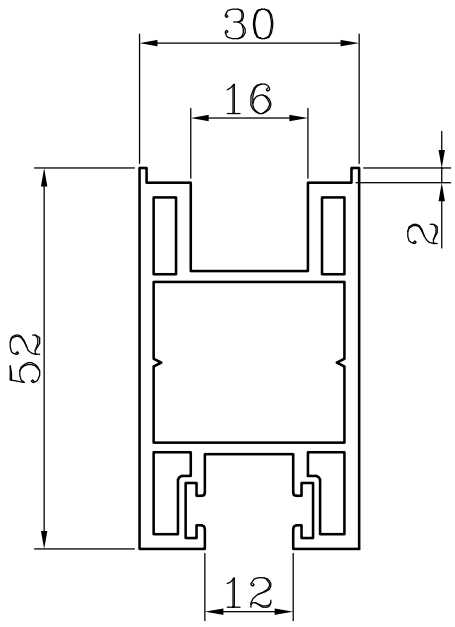

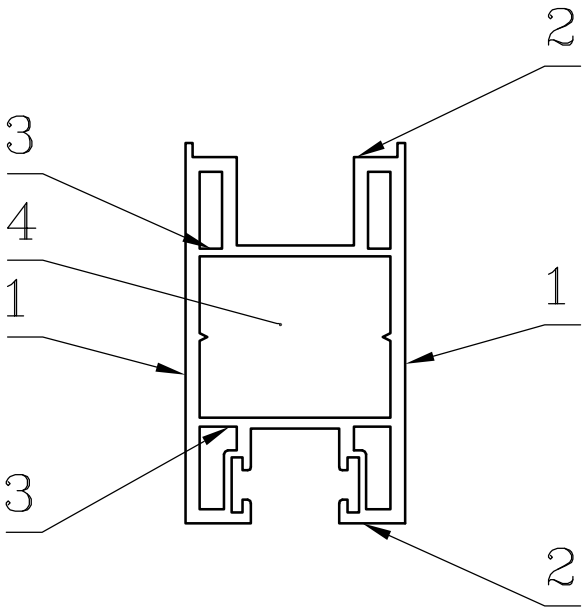

1–лицевая внешняя стенка; 2–нелицевая внешняя стенка;
3–внутренняя стенка; 4–камера

ОТК	Профиль вертикальной створки СВ 200	
	Раздвижная оконная система	Масштаб 1:1	8

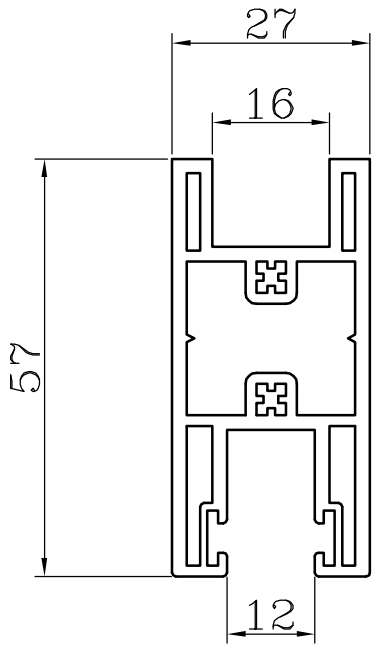

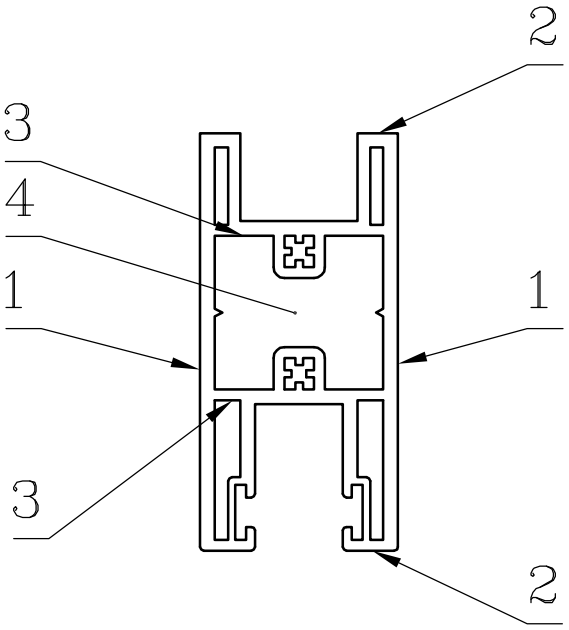

1–лицевая внешняя стенка; 2–нелицевая внешняя стенка;
3–внутренняя стенка; 4–камера

ОТК	Профиль горизонтальной створки СН 200	
	Раздвижная оконная система	Масштаб 1:1	9

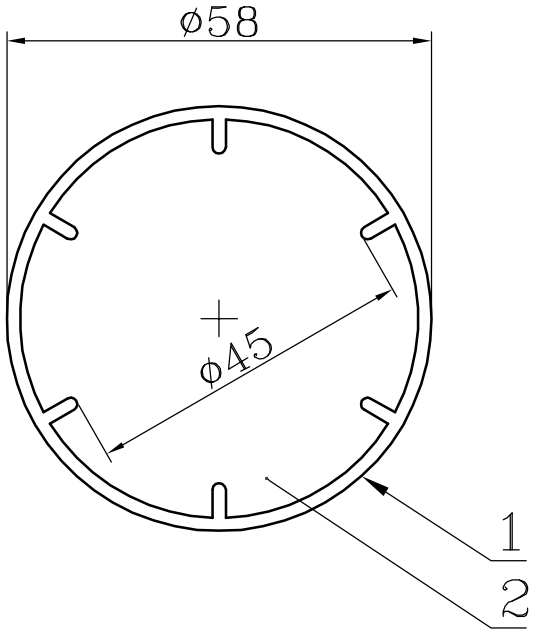

1–лицевая внешняя стенка;
2–камера

ОТК	Труба ПВХ ТР 100	
	Раздвижная оконная система	Масштаб 1:1	10

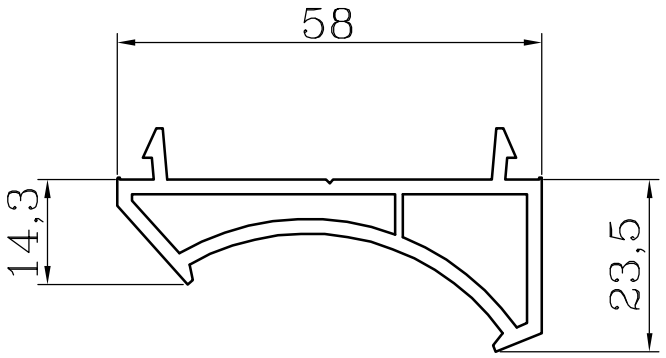

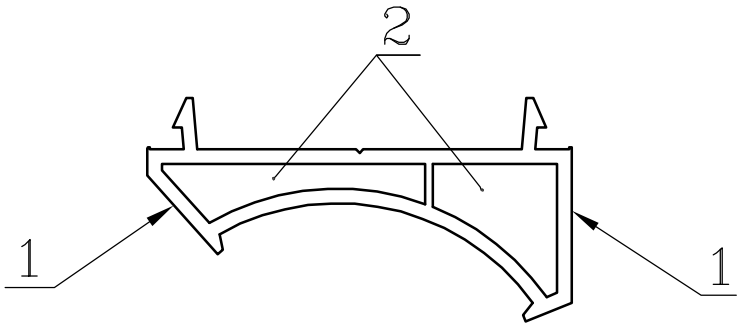

1 – лицевая внешняя стенка;

2 – камера

ОТК	Профиль ПВХ для эркерных окон АТ 100	
	Раздвижная оконная система	Масштаб 1:1 | 11

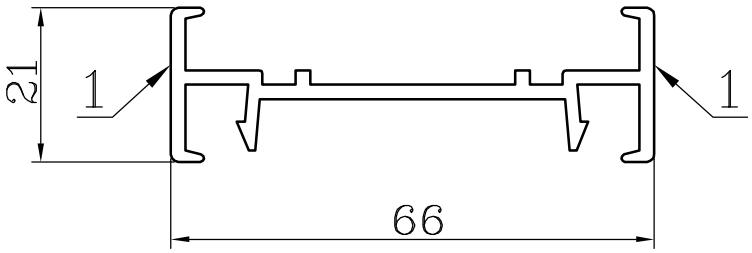

1 – лицевая внешняя стенка;

ОТК	Профиль для рамы соединительный Н-образный Н 100	
	Раздвижная оконная система	Масштаб 1:1	12

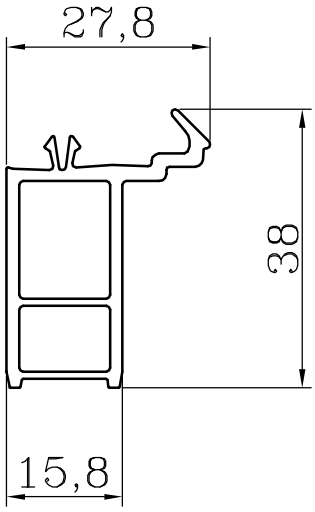

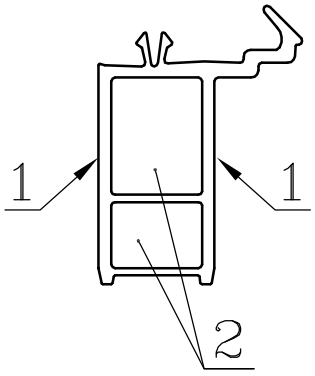

1 – лицевая внешняя стенка;

2 – камера

ОТК	Изделие ПВХ подставочный профиль ПП 100	
	Раздвижная оконная система	Масштаб 1:1	13

Угол рамы С–1

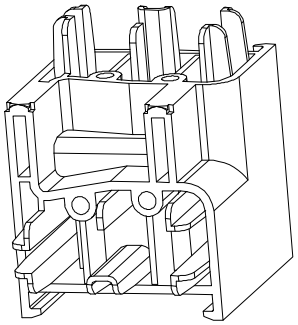

Угол створки С–2

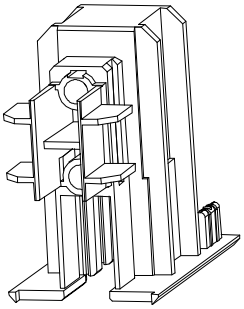

Замок М–1

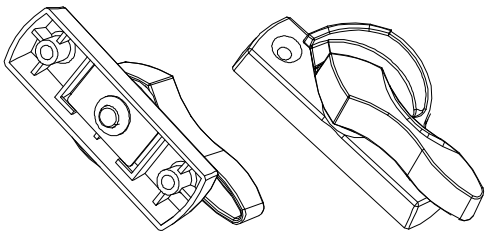

Крючок К–1

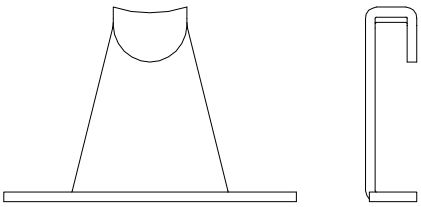

Фетр 7х6

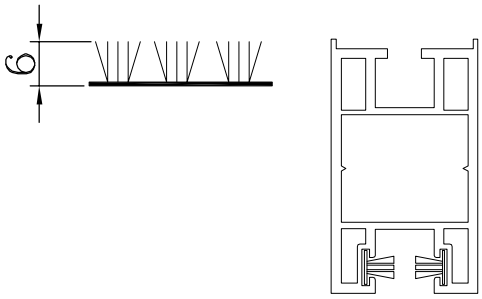

Центральный уплотнитель Т–1

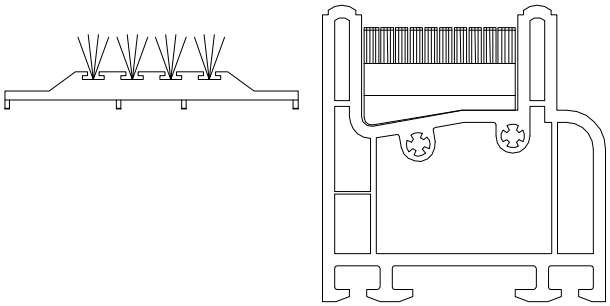

Уплотнитель стекла Р–02

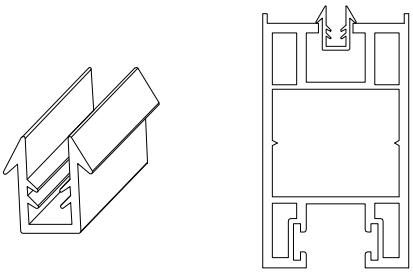

Ролик Р–1

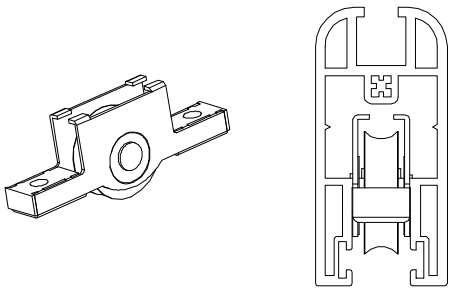

ОТК	Элементы фурнитуры	
	Раздвижная оконная система	Масштаб 1:1	14

Уплотнитель
под стеклопакет
Р-016

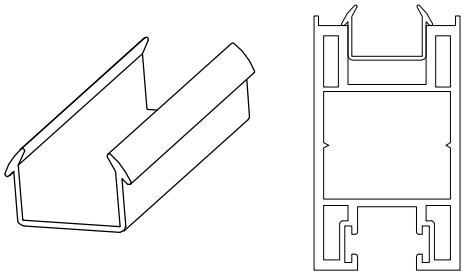

Замок М-2

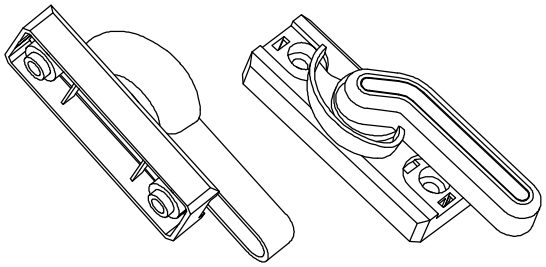

ОТК	Элементы фурнитуры	
	Раздвижная оконная система	Масштаб 1:1	15

Труба
электросварная
45x1.5

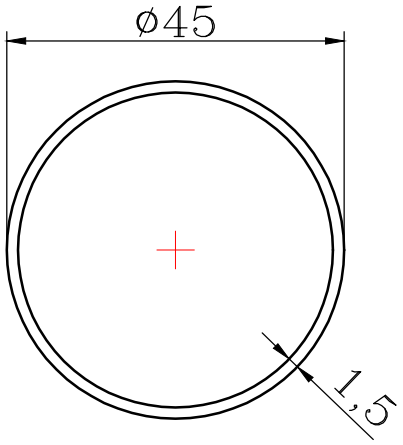

профиль армирования
П-образный
AR A35x20x1.2П

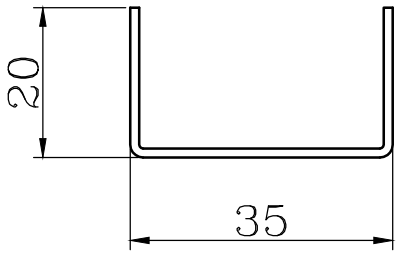

профиль армирования
П-образный
AR A24x20x1.2П

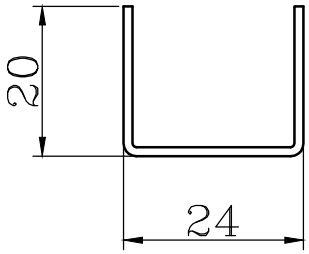

ОТК	Элементы армирования	
	Раздвижная оконная система	Масштаб 1:1	16

Схема сборки
Двухстворчатое раздвижное окно

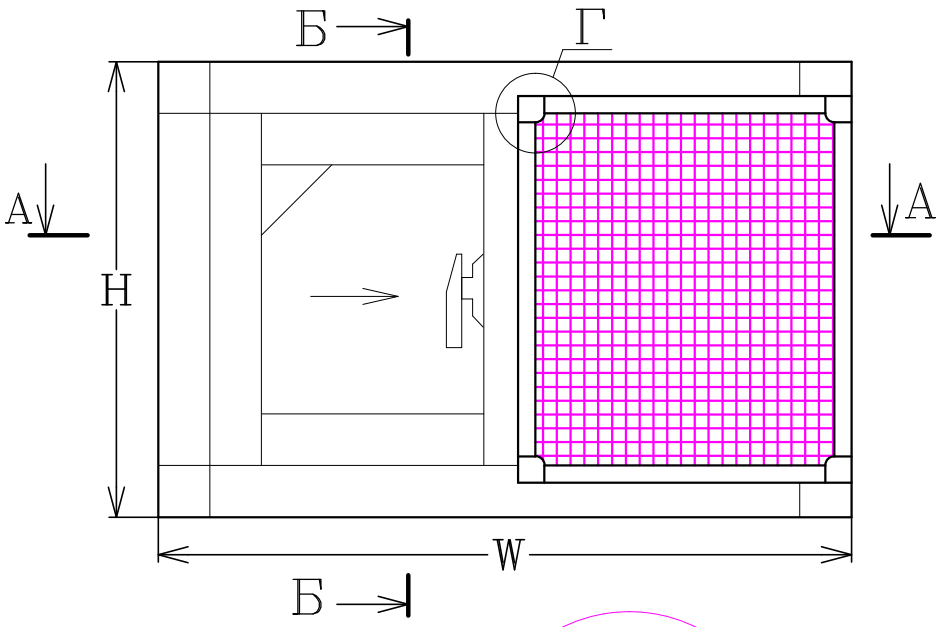

Б–Б

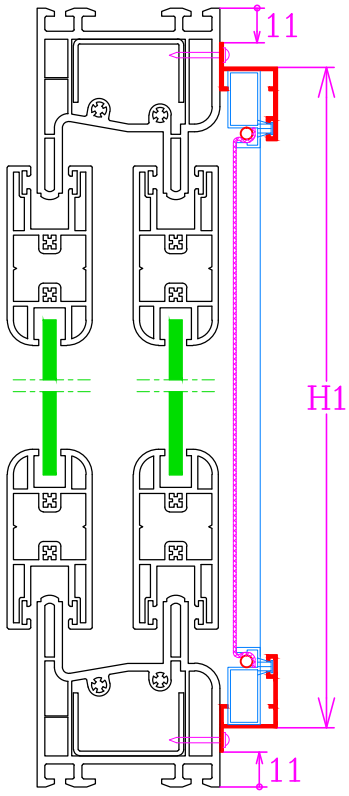

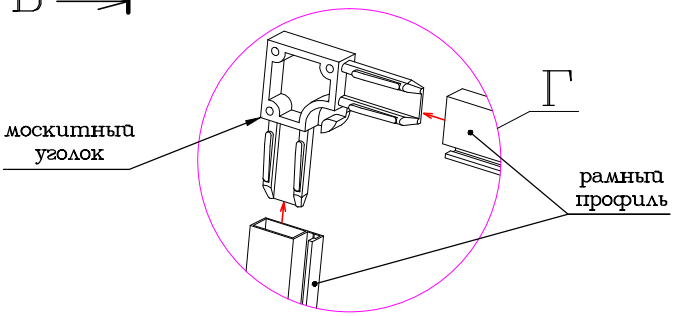

А–А

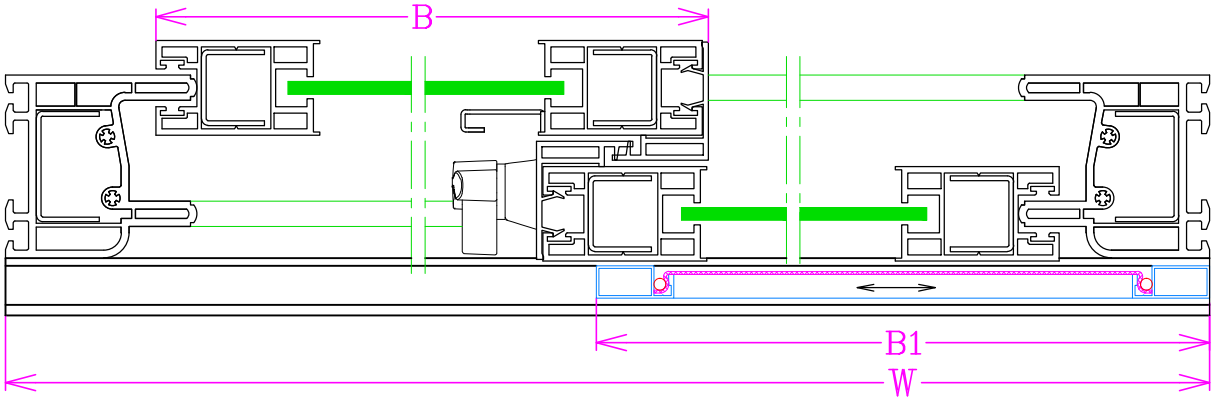

профили

N				
рамный профиль			B1=B–25	2
рамный профиль			H1=H–40	2
направляющая со щеткой			W=B1x2	2

комплектующие

N		
москитный уголок		2
9FE/12		H1*2
MS		H1*B1
MF/G5		(H1+B1)*2
MF/H		2
саморез 4.2x16		(W/300)*2

ОТК

Москитная сетка

Раздвижная оконная система

Масштаб 1:1

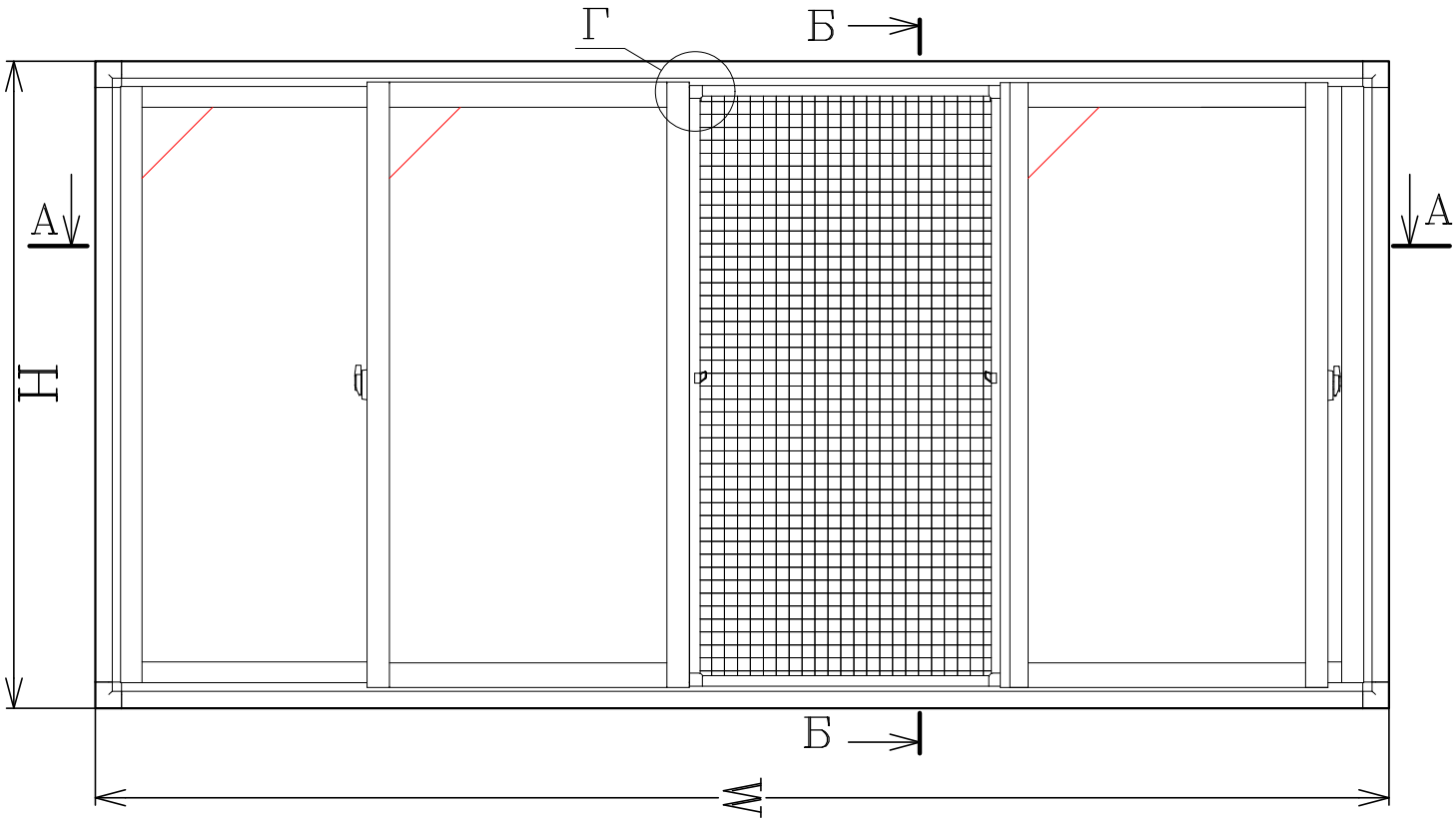

Б–Б (1:2.5)

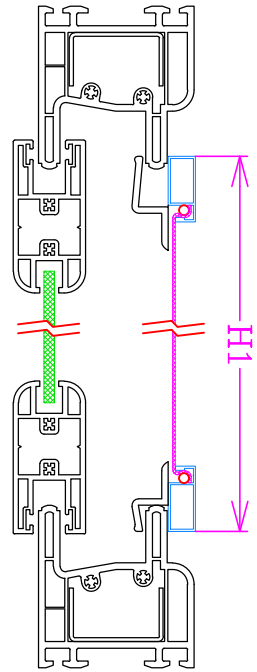

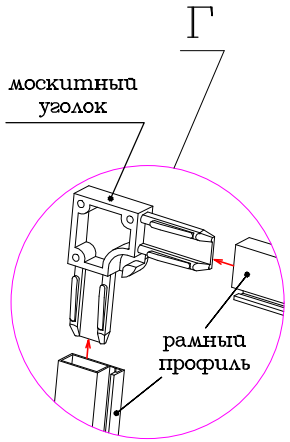

А–А (1:2.5)

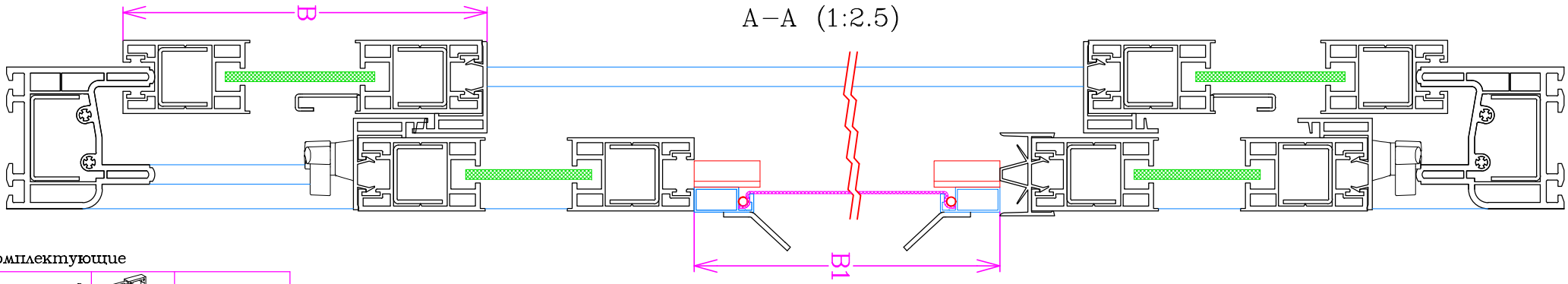

комплектующие

москитный уголок		4
крепление верхнее		2
крепление нижнее		2
MS		Н1*В1
MF/G5		(Н1+В1)*2
MF/H		2

профили

N			
рамный профиль		В1=В–83	2
рамный профиль		Н1=Н–98	2

Москитная сетка

ОТК

Раздвижная оконная система

Масштаб 1:5

18

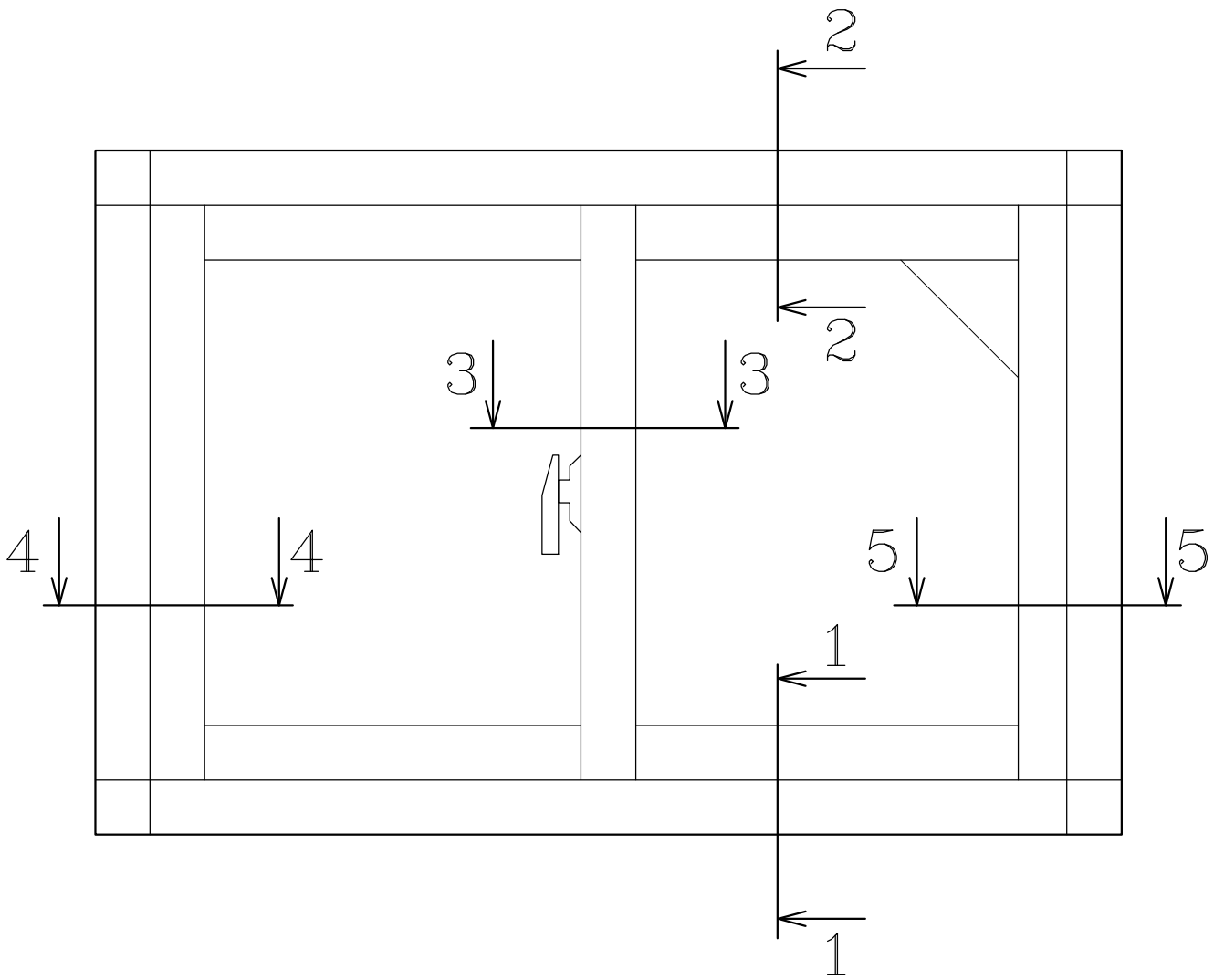

ОТК	Окно В сборе	
	Раздвижная оконная система	Масштаб 1:1	19

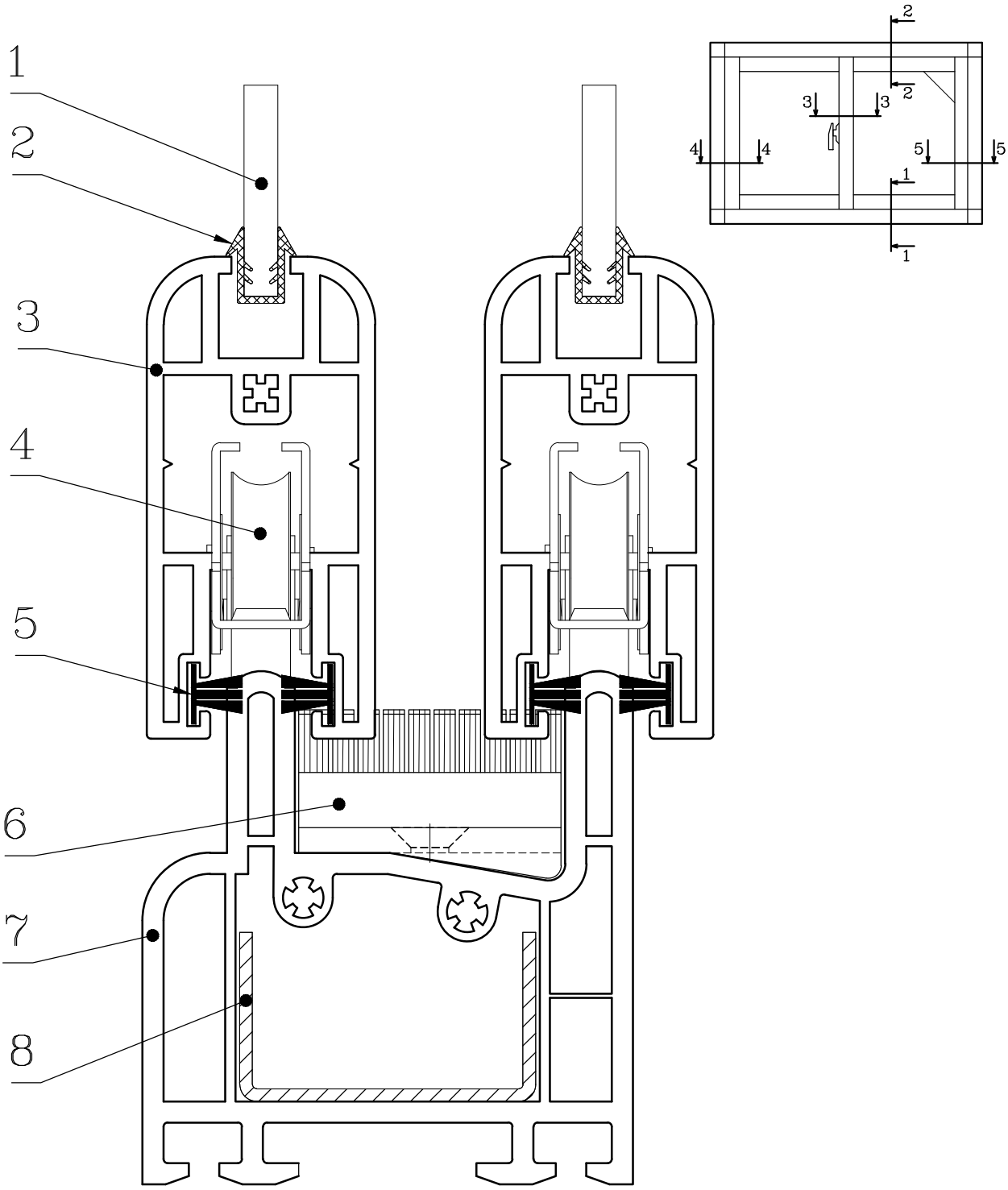

1–стекло (4мм.); 2–уплотнитель стекла Р–02;
3–горизонтальная створка СН 100; 4–ролик Р–1;
5–фетр 7х6; 6–центральный уплотнитель Т–1;
7–профиль рамы РМ 100; 8–армирование 20х35х20

ОТК	Разрез 1–1	
	Раздвижная оконная система	Масштаб 1:1	20

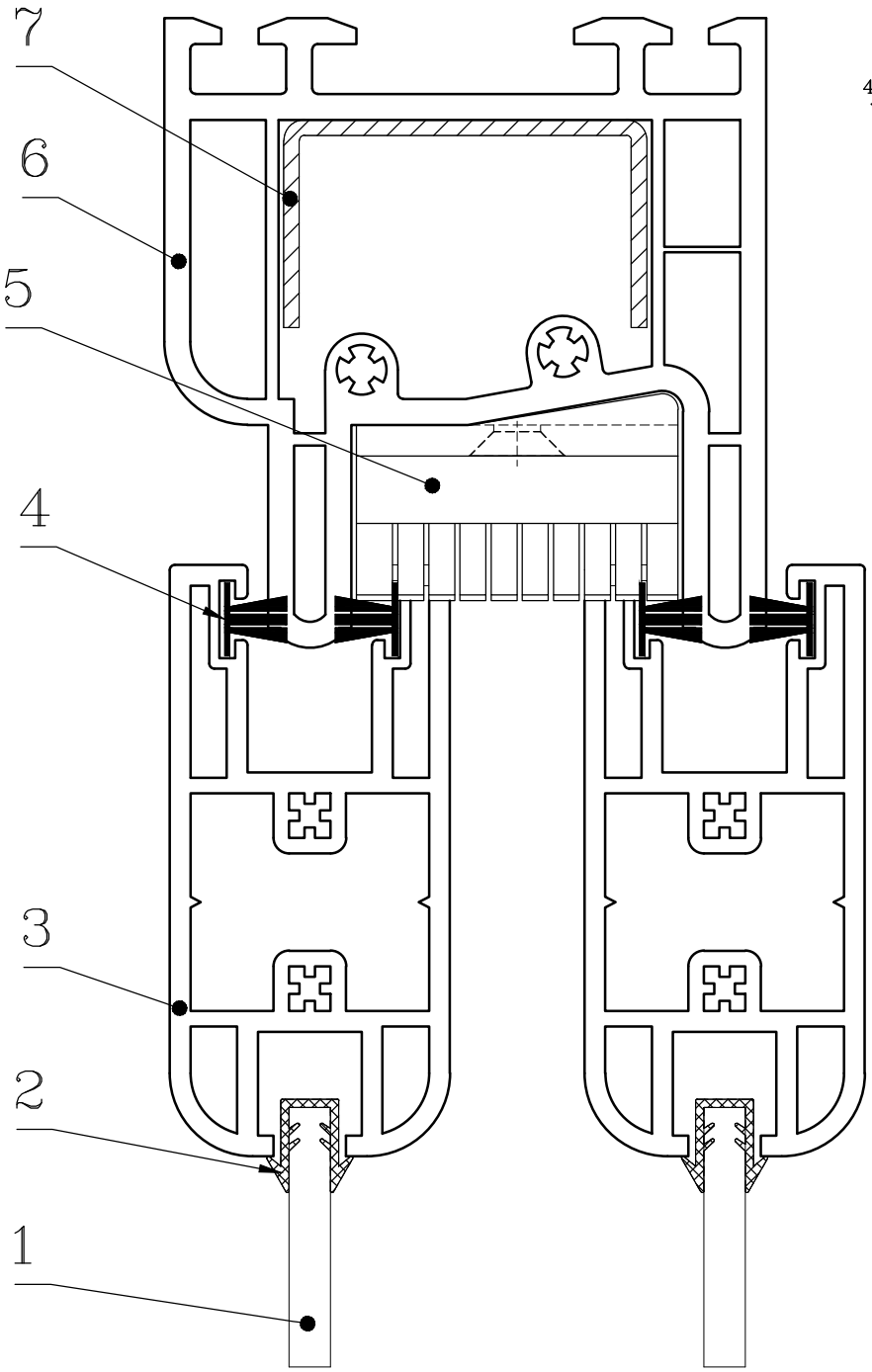

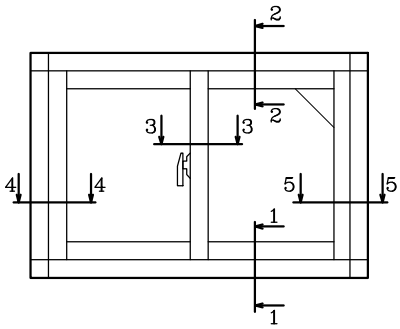

1–стекло (4мм.); 2–уплотнитель стекла Р–02;
3–горизонтальная створка СН 100; 4–фетр 7х6;
5–центральный уплотнитель Т–1;
6–профиль рамы РМ 100; 7–армирование 20х35х20

ОТК	Разрез 2–2	
	Раздвижная оконная система	Масштаб 1:1	21

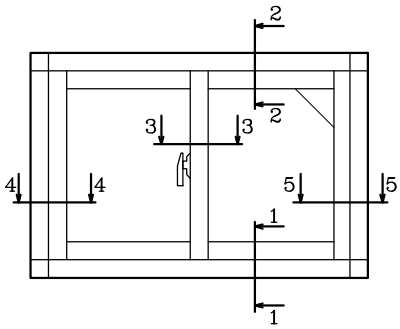

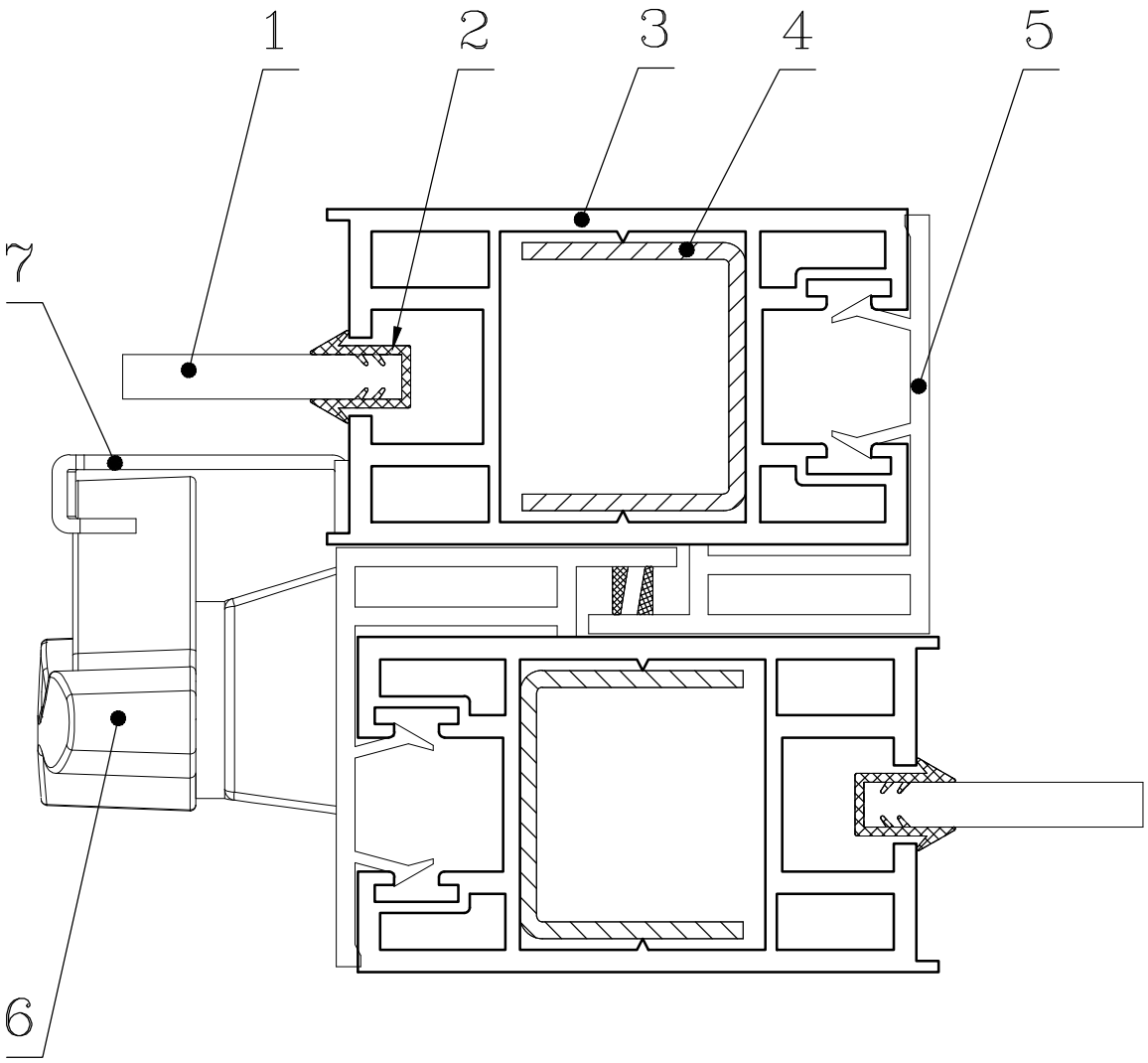

1–стекло (4мм.); 2–уплотнитель стекла Р–02;
3–вертикальная створка СВ 100; 4–армирование 24х20;
5–крышка створки КР 100; 6–замок М–1;
7–крючок

ОТК	Разрез 3–3	
	Раздвижная оконная система	Масштаб 1:1	22

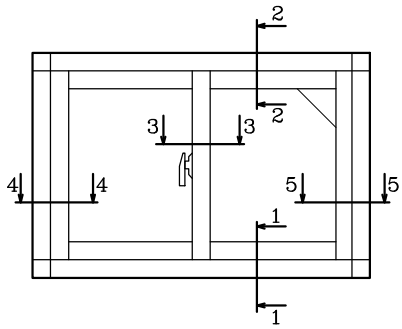

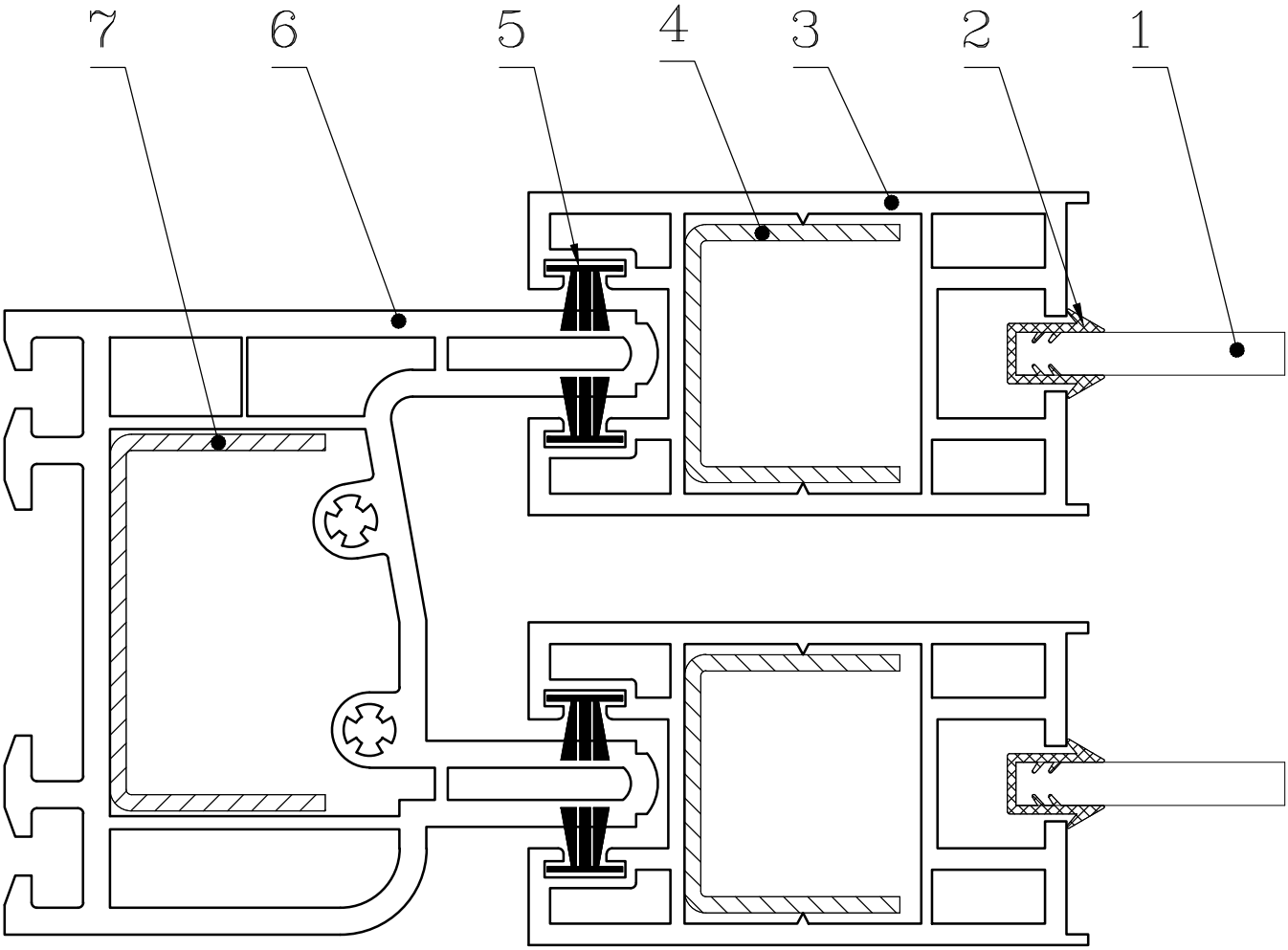

1–стекло (4мм.); 2–уплотнитель стекла Р–02;
3–вертикальная створка СВ 100; 4–армирование 24х20;
5–фетр 7х6; 6–профиль рамы РМ 100;
7–армирование 20х35х20

ОТК	Разрез 4–4	
	Раздвижная оконная система	Масштаб 1:1	23

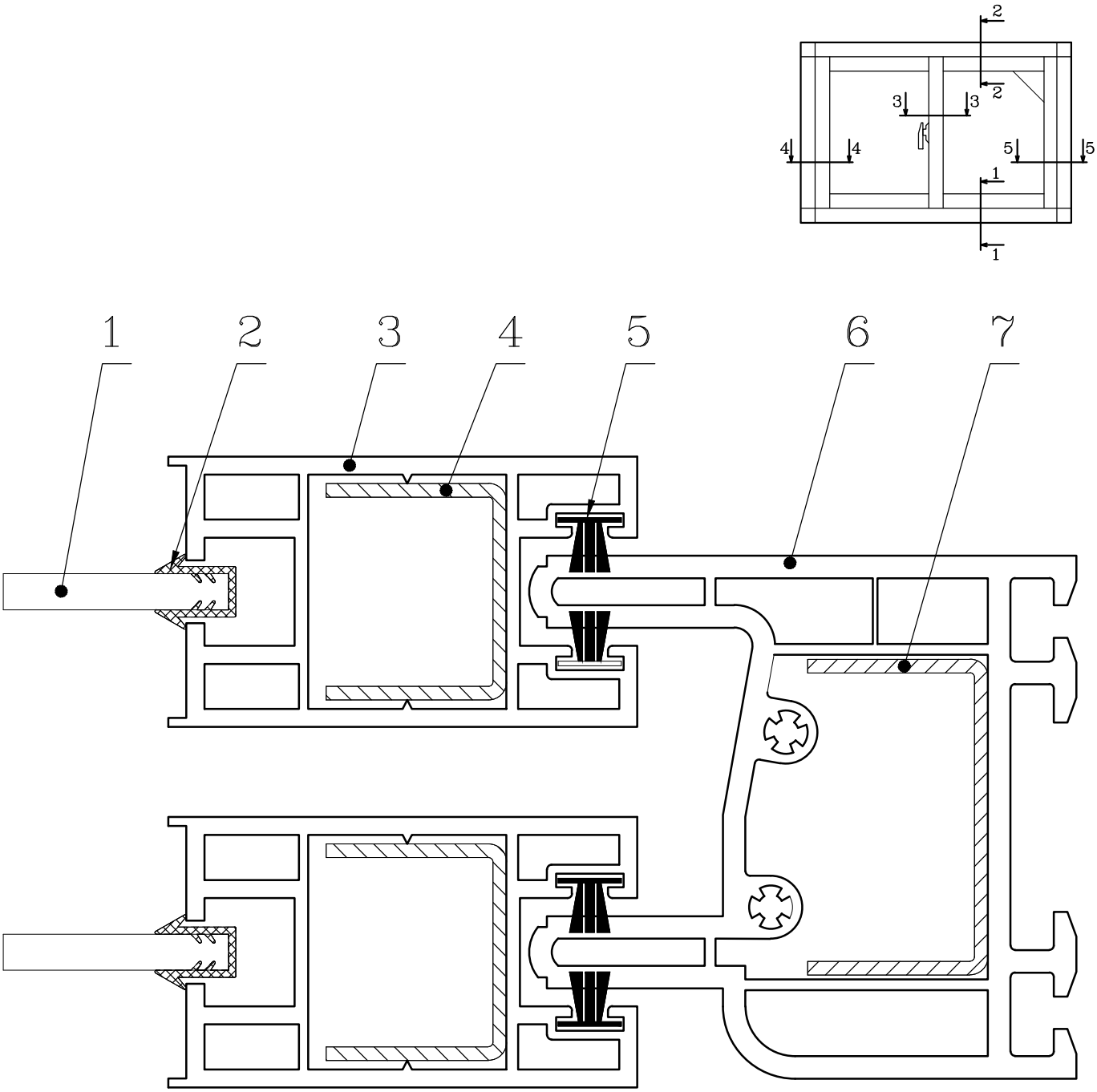

1–стекло (4мм.); 2–уплотнитель стекла Р–02;
3–вертикальная створка СВ 100; 4–армирование 24х20;
5–фетр 7х6; 6–профиль рамы РМ 100;
7–армирование 20х35х20

ОТК	Разрез 5–5	
	Раздвижная оконная система	Масштаб 1:1 / 24

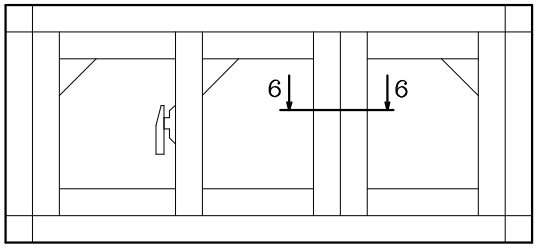

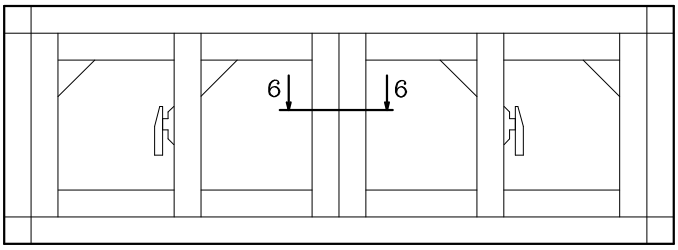

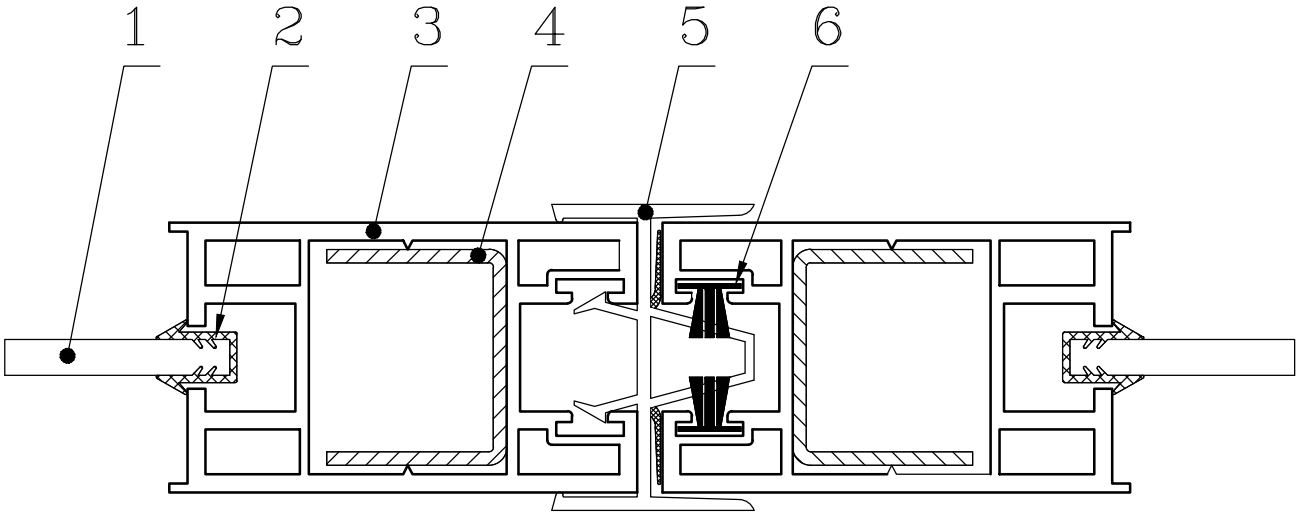

1–стекло (4мм.); 2–уплотнитель стекла Р–02;
3–вертикальная створка СВ 100; 4–армирование 24х20;
5–профиль стыковочный СТ 100; 6–фетр 7х6;

ОТК	Разрез 6–6	
	Раздвижная оконная система	Масштаб 1:1 25

Схема сборки
Четырехстворчатое раздвижное окно

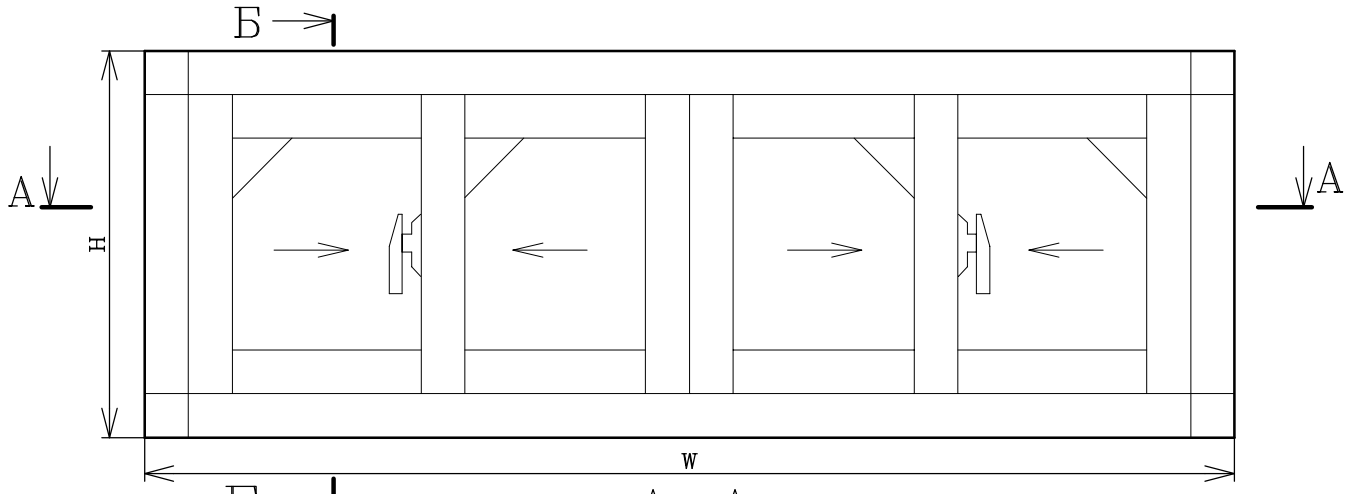

А–А

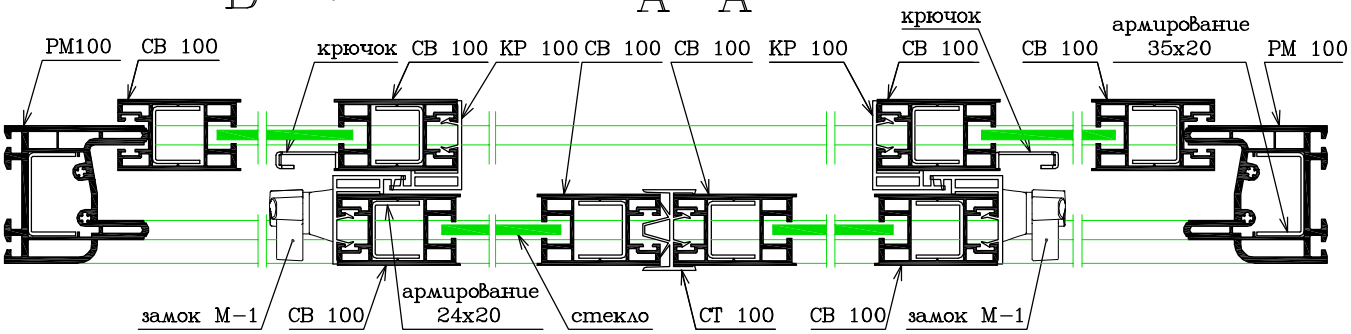

Профили

Артикул	Название	Размер, мм. На сварке	Размер, мм. На углах	Кол-во, шт.
РМ 100	Рама верхняя	W+10	W-121	1
РМ 100	Рама нижняя	W+10	W-121	1
РМ 100	Рама боковая	H+10	H-121	2
СВ 100	Створка вертикальная	H-106		8
СН 100	Створка горизонтальная	(W-406)/4+1		8
КР 100	Крышка створки	H-106		4
СТ 100	Стыковочный профиль	H-106		1

Армирование

Артикул	Название	Размер, мм. На сварке	Размер, мм. На углах	Кол-во, шт.
35х20	Арм. рамы верхней	W-110	W-190	1
35х20	Арм. рамы нижней	W-110	W-190	1
35х20	Арм. рамы боковой	H-110	H-190	2
24х20	Арм. створки верикальной	H-228		8

Комплектация

Артикул	Название	Кол-во, шт. На сварке	Кол-во, шт. На углах
С-1	Угол рамы	0	4
С-2	Угол створки	16	
Р-1	Ролик	8	
М-1	Замок левый	1	
М-1	Замок правый	1	
К-1	Крючок	2	
Т-1	Центральный элемент	4	

Размеры остекления (стекло 4 мм.) **Кол-во 4 шт.**
W ст = (W-406)/4+11
H ст = H-206

Уплотнители

Артикул	Название	Кол-во, мм.
Р-02	Упл-ль для стекла 4 мм.	(Wст+Hст)*8
	Фетровый уплотнитель	((W-406)/4+1)*16+6*(H-106)

Шурупы саморезы
Ø4х60 для С-1 - 16 шт. включены в комплект поставки
Ø4х45 для С-2 - 32 шт.
Ø3,9х16 для армирования (W+H)*2/300
Ø3,9х20...25 для М-1 - 4 шт.
Ø3,9х16 для К-1 - 4 шт. (сферическая головка)

Б–Б

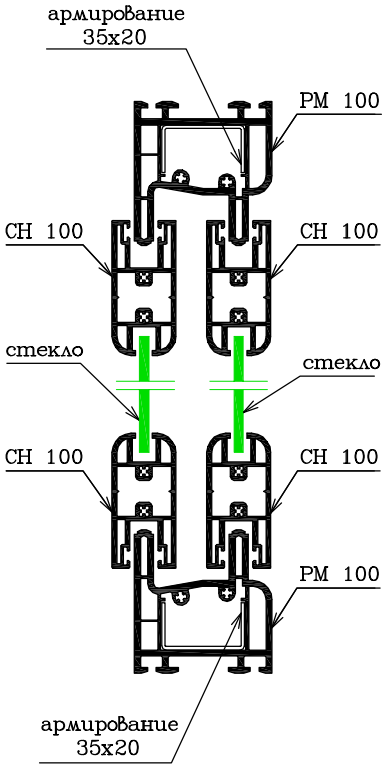

ОТК	Схема сборки окна	
	Раздвижная оконная система	Масштаб – 26

Схема сборки
Двухстворчатое раздвижное окно

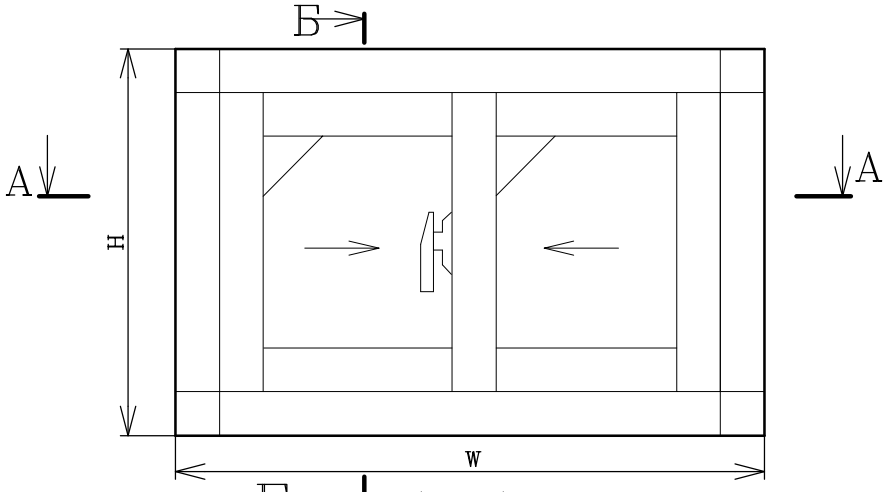

А–А

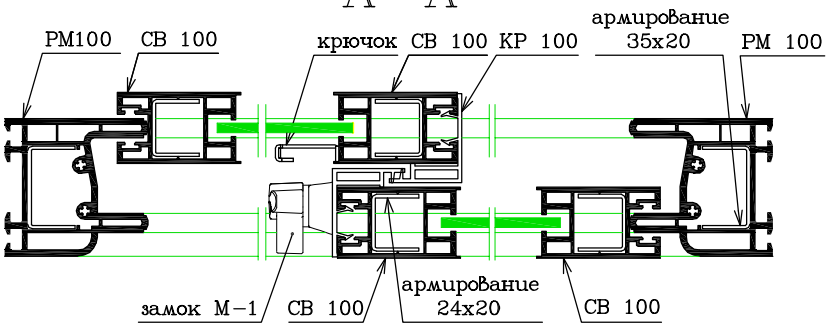

Профили

Артикул	Название	Размер, мм. На сварке	Размер, мм. На углах	Кол-во, шт.
РМ 100	Рама верхняя	W+10	W-121	1
РМ 100	Рама нижняя	W+10	W-121	1
РМ 100	Рама боковая	H+10	H-121	2
СВ 100	Створка вертикальная	H-106		4
СН 100	Створка горизонтальная	(W-248)/2+1		4
КР 100	Крышка створки	H-106		2
СТ 100	Стыковочный профиль	H-106		0

Армирование

Артикул	Название	Размер, мм. На сварке	Размер, мм. На углах	Кол-во, шт.
35х20	Арм. рамы верхней	W-110	W-190	1
35х20	Арм. рамы нижней	W-110	W-190	1
35х20	Арм. рамы боковой	H-110	H-190	2
24х20	Арм. створки верикальной	H-228		4

Комплектация

Артикул	Название	Кол-во, шт. На сварке	Кол-во, шт. На углах
С-1	Угол рамы	0	4
С-2	Угол створки	8	
Р-1	Ролик	4	
М-1	Замок левый	1 или 0 в зав-ти от исполн.	
М-1	Замок правый	0 или 1 в зав-ти от исполн.	
К-1	Крючок	1	
Т-1	Центральный элемент	2	

Размеры остекления (стекло 4 мм.) **Кол-во 2 шт.**
W ст = (W-248)/2+11
H ст = H-206

Уплотнители

Артикул	Название	Кол-во, мм.
Р-02	Упл-ль для стекла 4 мм.	(Wст+Hст)*4
	Фетровый уплотнитель	((W-248)/2+1)*8+4*(H-106)

Шурупы саморезы
Ø4х60 для С-1 - 16 шт. включены в комплект поставки
Ø4х45 для С-2 - 16 шт.
Ø3,9х16 для армирования (W+H)*2/300
Ø3,9х25...35 для М-1 - 2 шт.
Ø3,9х16 для К-1 - 2 шт. (сферическая головка)

Б–Б

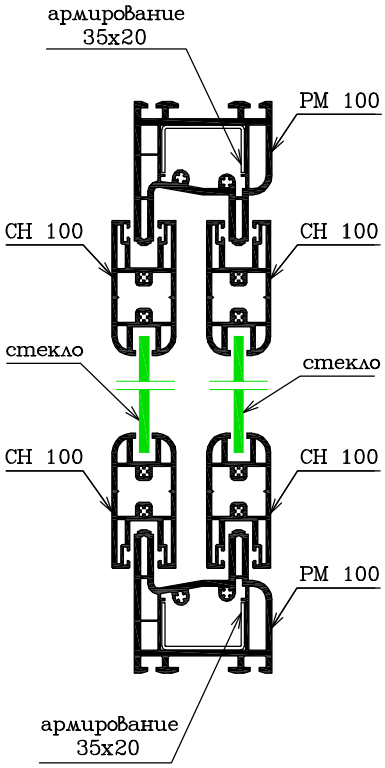

ОТК	Схема сборки окна	
	Раздвижная оконная система	Масштаб – 27

Схема сборки
Трехстворчатое раздвижное окно

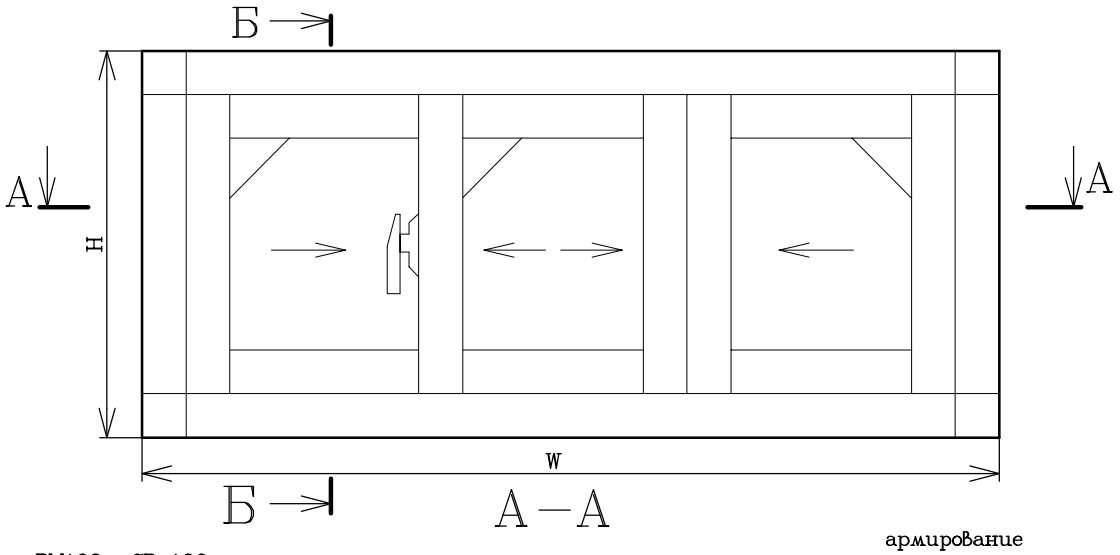

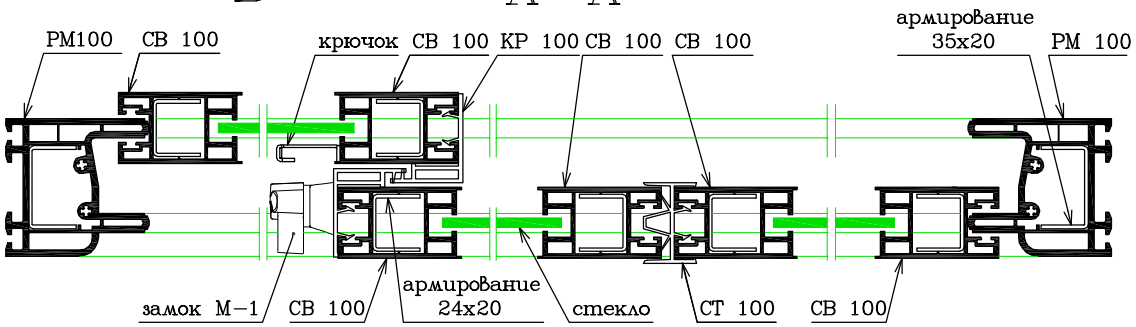

Профили

Артикул	Название	Размер, мм. На сварке	Размер, мм. На углах	Кол-во, шт.
РМ 100	Рама верхняя	W+10	W-121	1
РМ 100	Рама нижняя	W+10	W-121	1
РМ 100	Рама боковая	H+10	H-121	2
СВ 100	Створка вертикальная	H-106		6
СН 100	Створка горизонтальная	(W-353)/3+1		6
КР 100	Крышка створки	H-106		2
СТ 100	Стыковочный профиль	H-106		1

Армирование

Артикул	Название	Размер, мм. На сварке	Размер, мм. На углах	Кол-во, шт.
35х20	Арм. рамы верхней	W-110	W-190	1
35х20	Арм. рамы нижней	W-110	W-190	1
35х20	Арм. рамы боковой	H-110	H-190	2
24х20	Арм. створки верикальной	H-228		6

Комплектация

Артикул	Название	Кол-во, шт. На сварке	Кол-во, шт. На углах
С-1	Угол рамы	0	4
С-2	Угол створки	12	
Р-1	Ролик	6	
М-1	Замок левый	1 или 0 в зав-ти от исполн.	
М-1	Замок правый	0 или 1 в зав-ти от исполн.	
К-1	Крючок	1	
Т-1	Центральный элемент	2	

Размеры остекления (стекло 4 мм.) **Кол-во 3 шт.**
W ст = (W-353)/3+11
H ст = H-206

Уплотнители

Артикул	Название	Кол-во, мм.
Р-02	Упл-ль для стекла 4 мм.	(Wст+Hст)*6
	Фетровый уплотнитель	((W-353)/3+1)*12+6*(H-106)

Шурупы саморезы
Ø4х60 для С-1 - 16 шт. включены в комплект поставки
Ø4х45 для С-2 - 24 шт.
Ø3,9х16 для армирования (W+H)*2/300
Ø3,9х25...35 для М-1 - 2 шт.
Ø3,9х16 для К-1 - 2 шт. (сферическая головка)

Б–Б

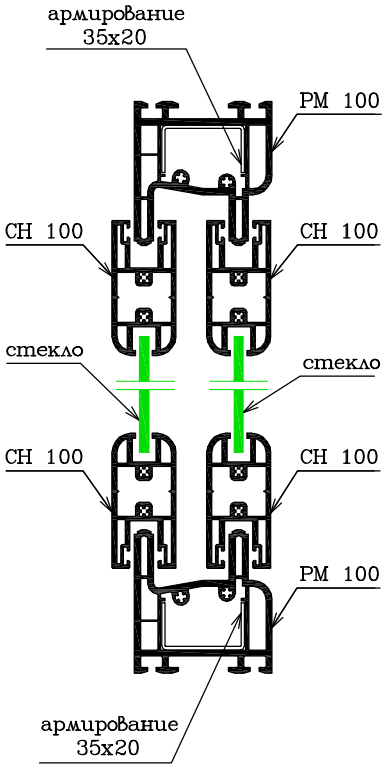

ОТК	Схема сборки окна	
	Раздвижная оконная система	Масштаб – 28

Схема сборки
Пятистворчатое раздвижное окно

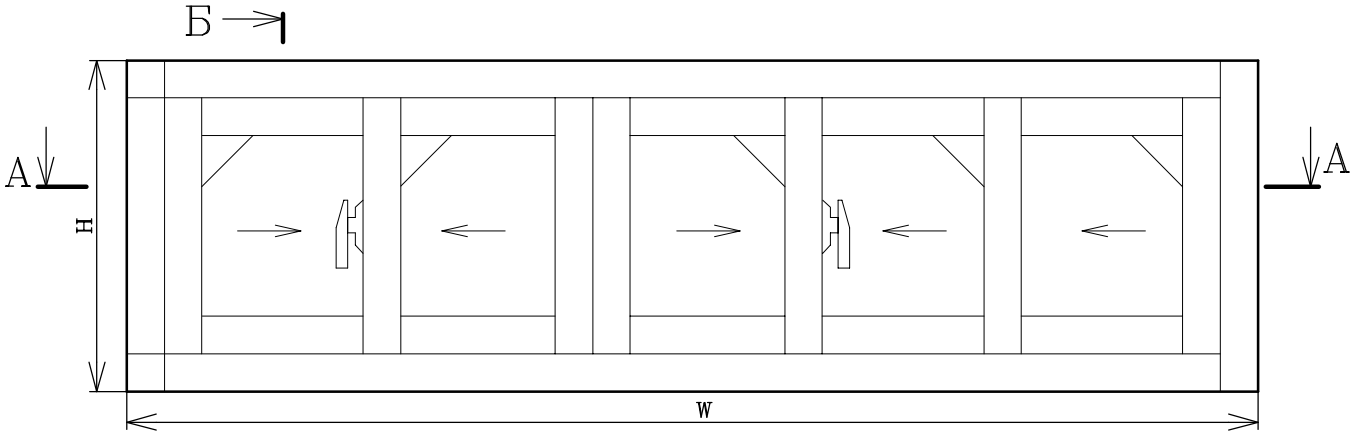

А–А

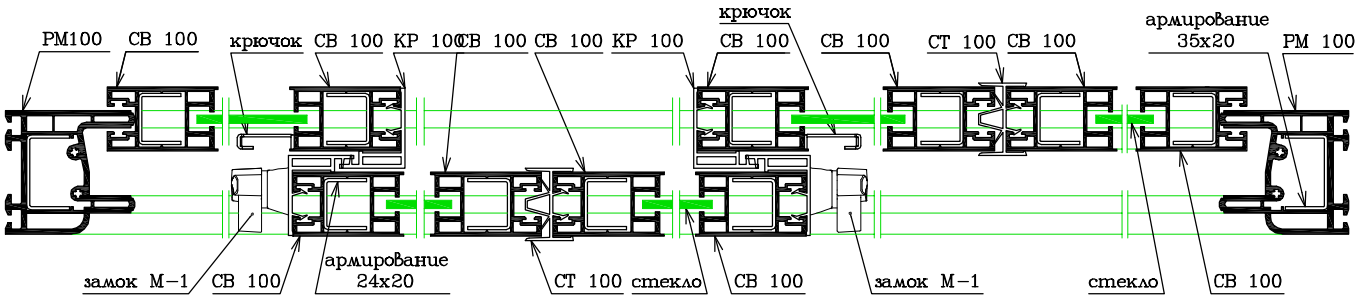

Профили

Артикул	Название	Размер, мм. На сварке	Размер, мм. На углах	Кол-во, шт.
РМ 100	Рама верхняя	W+10	W-121	1
РМ 100	Рама нижняя	W+10	W-121	1
РМ 100	Рама боковая	H+10	H-121	2
СВ 100	Створка вертикальная	H-106		10
СН 100	Створка горизонтальная	(W-511)/5+1		10
КР 100	Крышка створки	H-106		4
СТ 100	Стыковочный профиль	H-106		2

Армирование

Артикул	Название	Размер, мм. На сварке	Размер, мм. На углах	Кол-во, шт.
35х20	Арм. рамы верхней	W-110	W-190	1
35х20	Арм. рамы нижней	W-110	W-190	1
35х20	Арм. рамы боковой	H-110	H-190	2
24х20	Арм. створки верикальной	H-228		10

Комплектация

Артикул	Название	Кол-во, шт. На сварке	Кол-во, шт. На углах
С-1	Угол рамы	0	4
С-2	Угол створки	20	
Р-1	Ролик	10	
М-1	Замок левый	1	
М-1	Замок правый	1	
К-1	Крючок	2	
Т-1	Центральный элемент	4	

Размеры остекления (стекло 4 мм.) **Кол-во 5 шт.**
W ст = (W-511)/5+11
H ст = H-206

Уплотнители

Артикул	Название	Кол-во, мм.
Р-02	Упл-ль для стекла 4 мм.	(Wст+Hст)*10
	Фетровый уплотнитель	((W-511)/5+1)*20+8*(H-106)

Шурупы саморезы
Ø4х60 для С-1 - 16 шт. включены в комплект поставки
Ø4х45 для С-2 - 40 шт.
Ø3,9х16 для армирования (W+H)*2/300
Ø3,9х25...35 для М-1 - 4 шт.
Ø3,9х16 для К-1 - 4 шт. (сферическая головка)

Б–Б

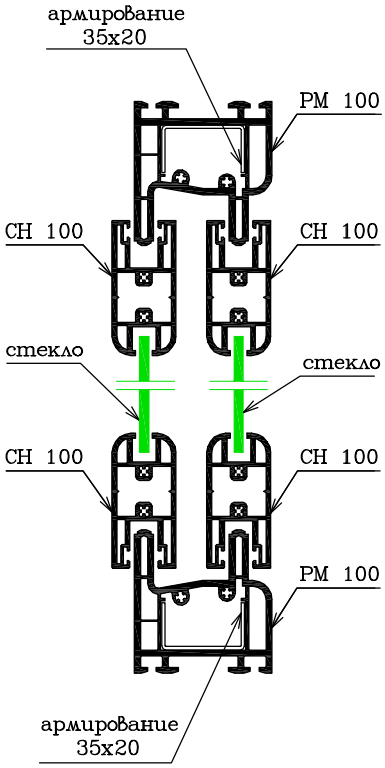

ОТК	Схема сборки окна	
	Раздвижная оконная система	Масштаб – 29

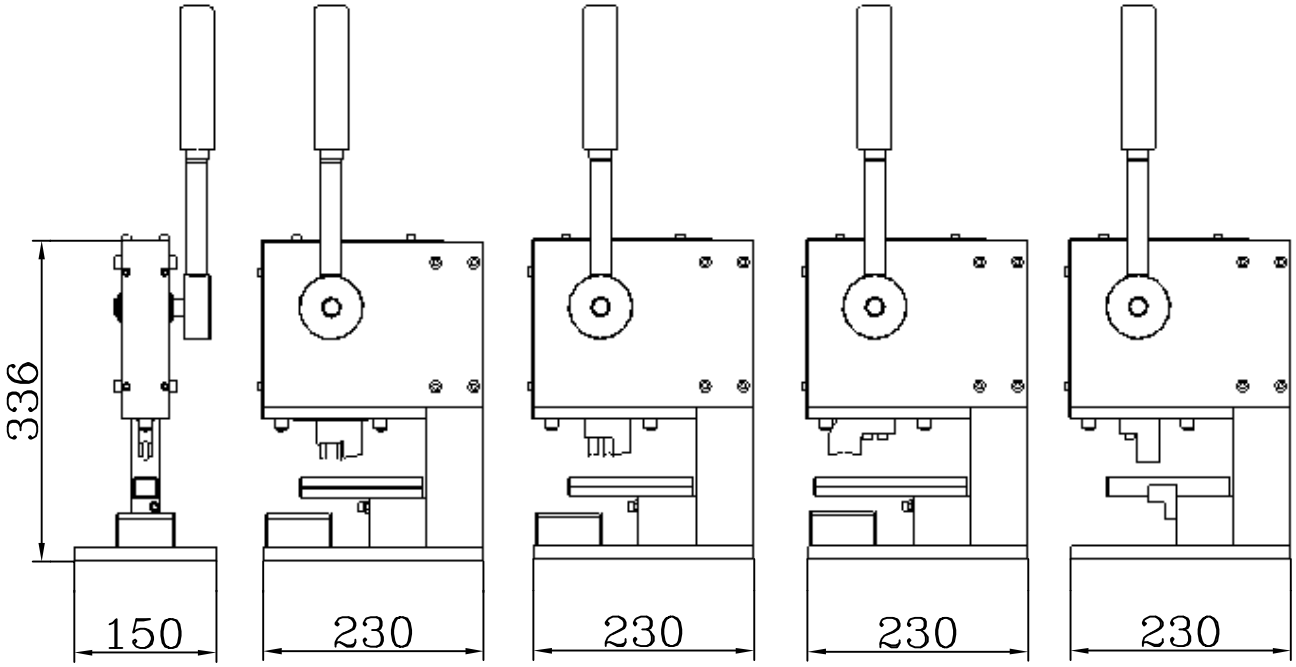

ОТК	Оборудование	
	Раздвижная оконная система	Масштаб – 30

ОТК	Примечание	
	Раздвижная оконная система	Масштаб – 31